Styrning av varmvattenberedare
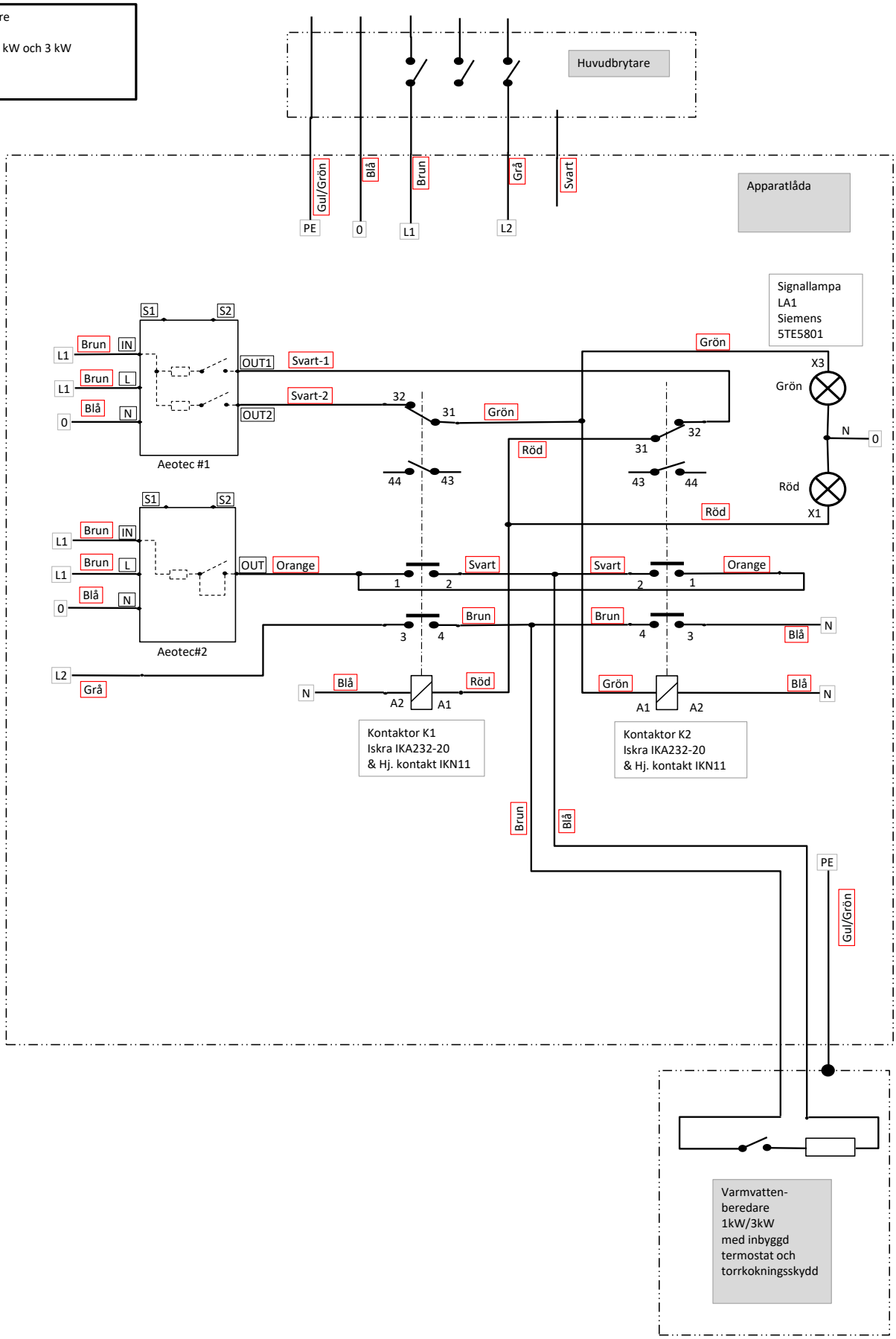
Omkoppling av effekt mellan 1 kW och 3 kW