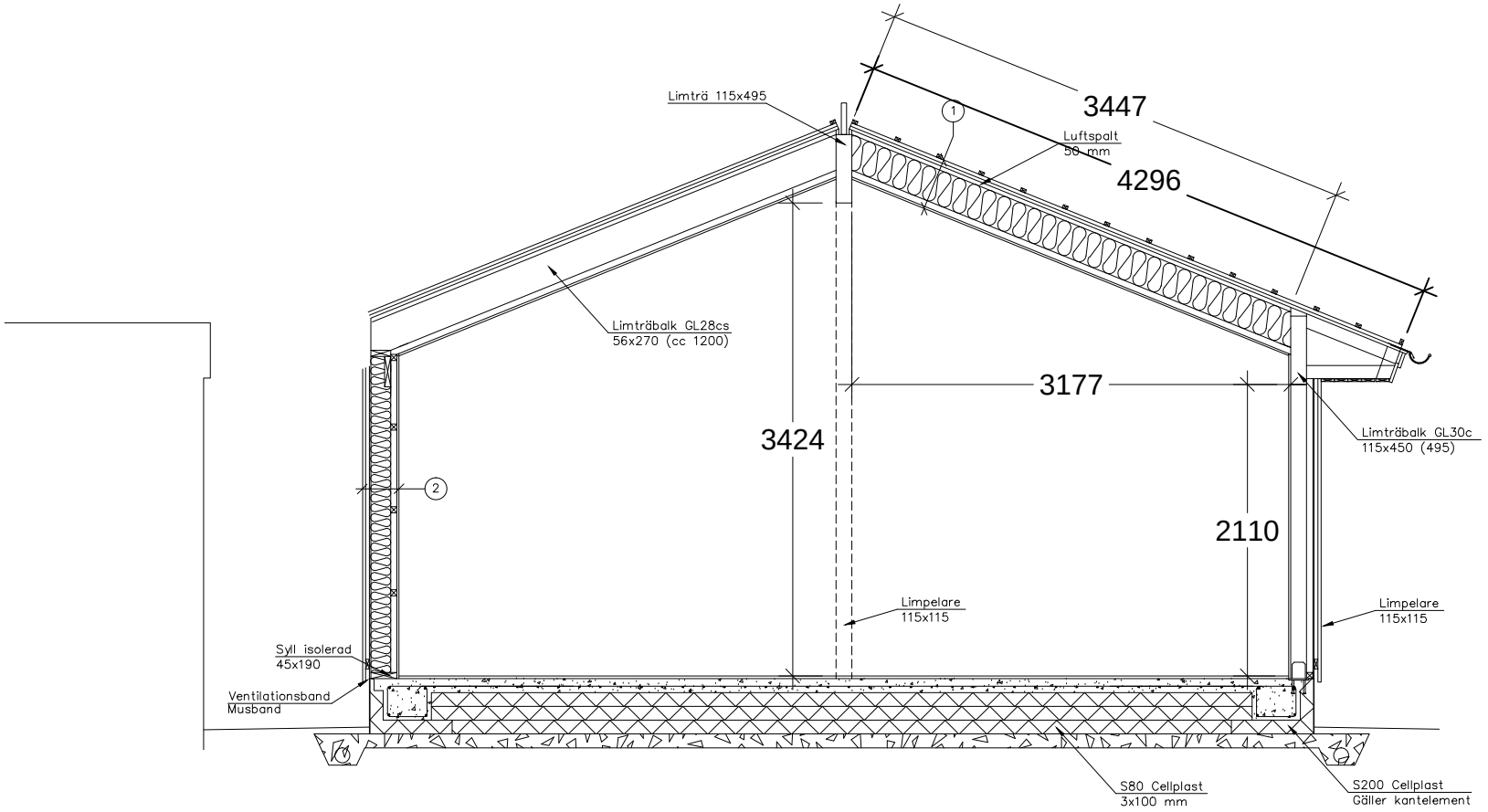

ANT	ÄNDRINGEN AVSER

HANDLING

TEXT
TEXT

TEXT

UPPDRAG NR	RITAD AV	GRANSKARE	HANDLÄGGARE
	ANSVARIG		

SKALA	NUMMER	BET
1:50 (A4)		A