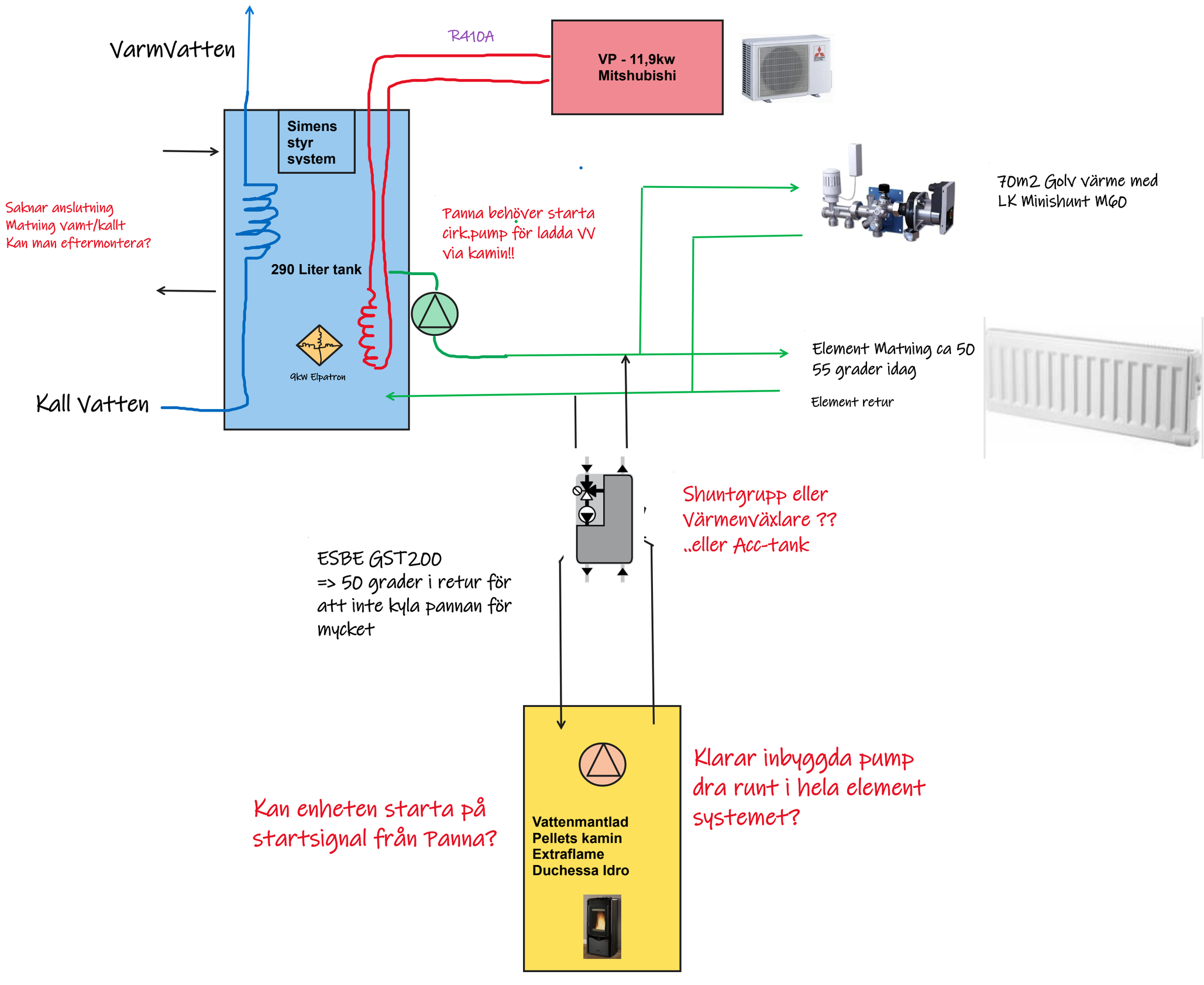
VarmVatten
R410A
VP - 11,9kw
Mitshubishi
Simens
styr
system
Saknar anslutning
Matning vamt/kallt
Kan man eftermontera?
290 Liter tank
9kW Elpatron
Kall Vatten
Panna behöver starta
cirk.pump för ladda VV
via kamin!!
70m2 Golv värme med
LK Minishunt M60
Element Matning ca 50
55 grader idag
Element retur
Shuntgrupp eller
Värmenväxlare ??
..eller Acc-tank
ESBE GST200
=> 50 grader i retur för
att inte kyla pannan för
mycket
Kan enheten starta på
startsignal från Panna?
Vattenmantlad
Pellets kamin
Extraflame
Duchessa Idro
Klarar inbyggda pump
dra runt i hela element
systemet?