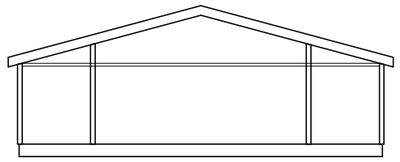

SEKTION

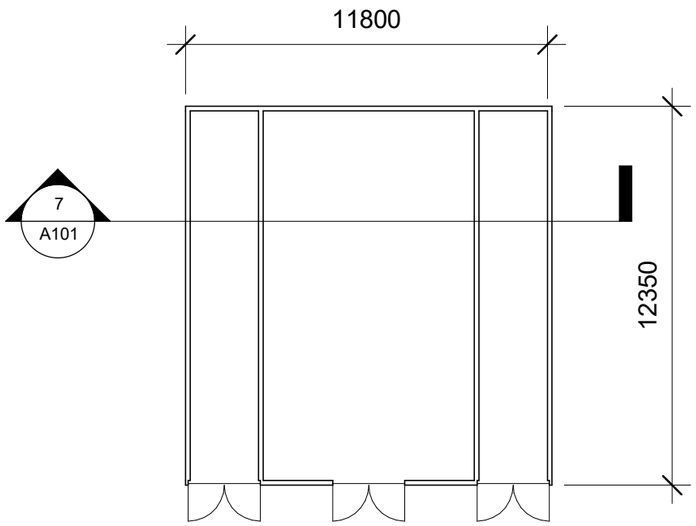

PLAN

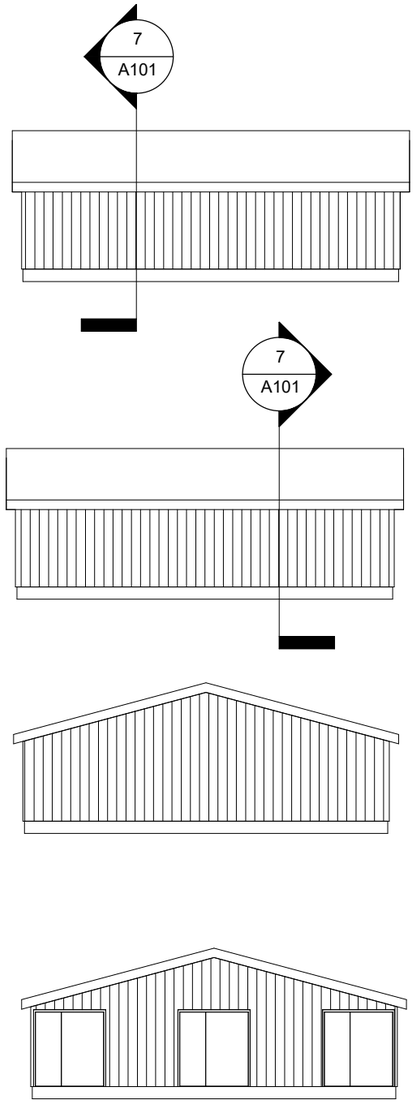

FASADER

BET	ÄNDRINGEN AVSER	DATUM	SIGN

Project Name

Unnamed

UPPDRAG.NR	RITAD/KONSTR. AV	HANDLÄGGARE
Project Number	Author	
DATUM	ANSVARIG	

SKALA	NUMMER	BET
1:200	A101	