FÖRKORTNINGAR PÅ RITNINGAR

BLOCKBETECKNINGAR

YV	YTTERVÄGG
BIV	BÄRANDE INNERVÄGG
IV	ICKE BÄRANDE INNERVÄGG
LGH	LÄGENHETSSKILJANDE VÄGG
GS	GAVELSPETS
LGS	LÄGENHETSSKILJANDE SPETS
MBJ	MELLANBJÄLKLAG
FYV	FÖRRÅDSYTTERVÄGG
FIV	FÖRRÅDSINNERVÄGG
FGS	GAVELSPETS FÖRRÅD

STOMDELSBETECKNINGAR

T	TAKSTOL	LT	LIMTRÄBALK
TB	TAKBALK/TAKÅS	MB	MASONITEBALK
TS	TASS	SB	STÅLBALK
K	KONSOL	KB	KERTOBALK
BUR	BURSPRÅK		
B	BALK		
P	PELARE/STOLPE		
R	REGEL		

BETECKNINGAR ÖVRIGT

SL	STYRLIST	LL	LÖS LÄKT
VS	VINDSKIVA	SS	SPÅNSKIVA
TFB	TAKFOTSBRÄDA	PLY	PLYWOOD
TFK	TAKFOTSKORTLING	DL	DEKORLIST (B MAX 70)
PB	PANELBRÄDA	DB	DEKORBRÄDA
KN	KNUTBRÄDA	OB	OFFERBRÄDA
NB	NOCKBRÄDA	TFI	TAKFOTSINKLÄDNAD
R	REGEL		
RL	RÅSPONTLUCKA		
PLF	PLASTFOLIE		
GN	GIPSSKIVA NORMAL		
GU	GIPSSKIVA UTVÄNDIG		
GF	GIPSSKIVA PROTECT F		

SYMBOLER PÅ RITNINGAR

INFÄSTNINGAR

- VINKELBESLAG BMF 90 MF, SPIKNING 8+8 ANKARSPIK 40-40
- VINKELBESLAG BMF 90 UF, SPIKNING 6+6 ANKARSPIK 40-40
- SPIK
- BANDSTÅL 25x2

ÖVRIGT

- FRESCHVENTIL Ø90 CENTRUM +2300
- ELPUNKT
- REGEL — K12, K18, K24, K30 AVSER HÅLLFASTHETSKLASS
- LIMTRÄBALK — L20, L30, L40 AVSER HÅLLFASTHETSKLASS
- ELRÖR
- X — LÖS SKIVA, INGÅR EJ
- -N — NÄSTAD SKIVA
- FABRIKSMONTERAD GIPS PÅ DENNA SIDA

FÖRKLARINGAR RITTEKNIK OCH MÅTTSÄTTNING

MÅTTSÄTTNING PLANRITNINGAR

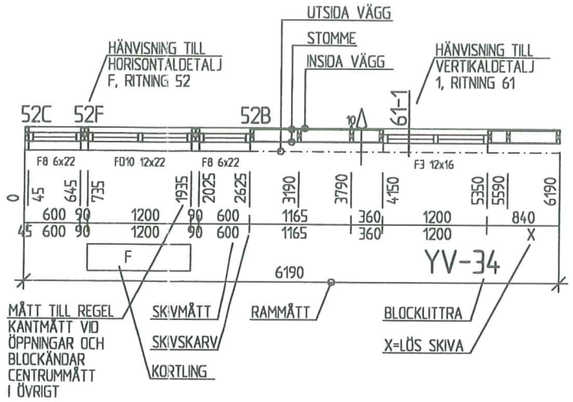

MÅTTSÄTTNING ÖVRIGT

MÅTTSÄTTNING AV SNEDA DELAR ALLTID VINKELRÄTT MOT TAKFALLET DÄR ANNAT EJ ANGES.

MÅTTSÄTTNING AV URTAG (TEX FÖR BALKAR) ANGES MED BREDD x HÖJD x DJUP

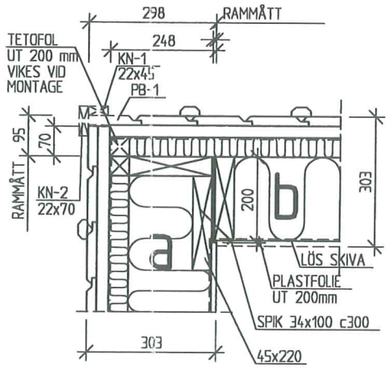

KORTLINGAR

A	HATTHYLLA	2x45x145 HORISONTELLT, CENTRUM 1650 ÖVER UK BLOCK
B	HANDFAT	2x45x145 HORISONTELLT, CENTRUM 650 ÖVER UK BLOCK
C	DUSCHSTÅNG	45x195 VERTIKALT,BLOCKHÖG
D	BADRUMSSKÅP	45x195 HORISONTELLT, CENTRUM ??? ÖVER UK BLOCK
E	ÖVERSKÅP, HÖGSKÅP	2x45x195 HORISONTELLT, CENTRUM 2050 ÖVER UK BLOCK
F	RADIATOR	12 BOARD UNDER FÖNSTER
G	HANDLEDARE	45x120 STÅENDE 250 FRÅN HÖRN
H	UNDERSKÅP	45x195 HORISONTELLT, CENTRUM 905 ÖVER UK BLOCK
J	GARDINBESLAG	22x95x500

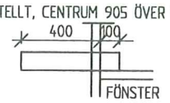

MONTAGEFÖRESKRIFTER

STYRLIST

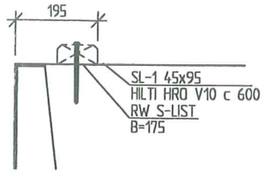

BLOCKSKARVAR

VERTIKALA BLOCKSKARVAR FÖRSES MED RW S-LIST B=175, SPIKAD PÅ ENA BLOCKET.

BLOCKSKARVAR SPIKAS MED 100x34 c300 DÄR EJ ANNAT ANGES.

UTSTICKANDE PLASTFOLIER RULLAS IHOP OCH PRESSAS IN I BLOCKSKARV.

UTSTICKANDE VINDPAPP VIKS IHOP OCH HÄFTAS.

INFÄSTNING AV TAKBALKAR MM

- VINKELBESLAG BMF 90 MF, SPIKNING 8+8 ANKARSPIK 40-40

REGNSKYDD

VÄGGBLOCK TOPPTÄCKS MED PLAST.

MÅLNINGSBEHANDLING

FÄRDIG MÅLNING, SLAMFÄRG, KULÖR ENLIGT BESKRIVNING
I CARPORT FÄRDIGMÅLNING INVÄNDIGT

BLOCKUPPBYGGNAD

YTTERVÄGGAR HUSTYP B, YV-

22x45 FASAD LÄKT PÅ VARANNAN
22x145 DUBBELFASPANEL (T=130)
28x45 SPIKLÄKT
VINDPAPP TETOFOL
45x45 REGLAR c 600 + 45 MINERALULL
45x195 c 600 REGLAR + 195 MINERALULL
0,2 PE-FOLIE
13 GIPSSKIVA GN
303 TOTALT (EXKL LÄKT)

YTTERVÄGGAR HUSTYP B, GS-

22x45 FASAD LÄKT PÅ VARANNAN
22x145 DUBBELFASPANEL (T=130)
28x45 SPIKLÄKT
VINDPAPP TETOFOL
45x70 REGLAR c600

YTTERVÄGGAR HUSTYP D, YVL-

22x145 LIGGANDE FASPANEL (T=130)
28x45 VERT. SPIKLÄKT c 600
VINDPAPP TETOFOL
45x45 REGLAR c 600 + 45 MINERALULL
45x195 c 600 REGLAR + 195 MINERALULL
0,2 PE-FOLIE
13 GIPSSKIVA GN
303 TOTALT

YTTERVÄGGAR BURSPRÅK, HUSTYP D, BYV-

22x145 VERT. TÄT PANEL
28x45 HORIS. SPIKLÄKT c 600
VINDPAPP TETOFOL
45x145 c 600 REGLAR + 145 MINERALULL
0,2 PE-FOLIE
13 GIPSSKIVA GN
208 TOTALT

YTTERVÄGGAR HUSTYP D, GSL-

22x145 LIGGANDE FASPANEL (T=130)
28x45 VERT. SPIKLÄKT c 600
VINDPAPP TETOFOL
45x70 REGLAR c 600

MELLANBJÄLKLAG MBJ-

22 LIMMAD GOLVSPÅNSKIVA
MASONITEBABLK H220 c 600
45 MILJÖSKIVA
28x70 GLESPANEL c300
13 GIPSSKIVA GN (INGÅR EJ)
(283 TOTALT)

BÄRANDE INNERVÄGGAR BIV-

13 GIPSSKIVA GN
45x95 c 600 REGLAR
13 GIPSSKIVA GN (INGÅR EJ)
(120 TOTALT)

FÖRRÅDSYTTERVÄGG FYV-

22x145 ENKELFASPANEL
45x95 REGLAR c 600
117 TOTALT

FÖRRÅDSBJÄLKLAG FB-

22x145 ENKELFASPANEL
45x170 REGLAR c 600
192 TOTALT

HABELIA
Bygg- & Cadteknik AB
BOX 263, BRUNNSGRÄND 7
831 23 ÖSTERSUND
TFN 063-57 12 20 FAX 063-57 12 29

JÄMTLANDS BYGGEN
Box 30
830 70 HAMMERDAL
Telefon: 0644-64 21 00
Telefax: 0644-64 21 09
e-post: info@jamtlandsbyggen.se

RITAD	KONSTRUERAD	GRANSKAD	ARBETSNUMMER
BF			1027-99028
DATUM	UNDERSKRIFT		
991105			

K14

RELATIONSRITNING 000811

BET	ANT	ÄNDRINGEN AVSER	SIGN	DATUM

BYGGHANDLING

SMÅA
VAXHOLM, KULLÖN
Kv EKEN, ALLMÄNNA FÖRESKRIFTER
FÖRKLARINGAR
TYPDETALJER

36

SKALA

KOD	TYP	POS	RITNINGSNUMMER	ÄNDR	BET
			00		

CAD-RITAD © HABELIA Bygg- & Cadteknik AB